SLD COW

Różne kąty wiązki światła 15°/24°/36°gwarantują mnogość zastosowań

Temperatura barwowa do wyboru: 3000K lub 4000K

Moc: 12W 1200lm

RA80 IP21

Napięcie: 220-240W

Kolor oprawy : W-Biały, B-czarny, G-szary lub RAL-kolor z palety RAL.

Numer katalogowy: SLD/COW/Kąt wiązki/Temperatura barwowa/Kolor

Przykład: SLD/COW/15/3000/W

PARAMETRY MONTAŻOWE

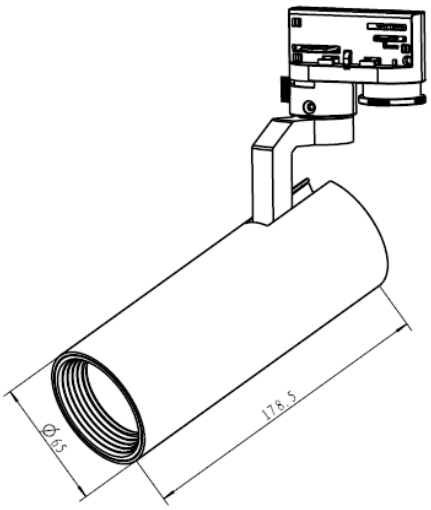

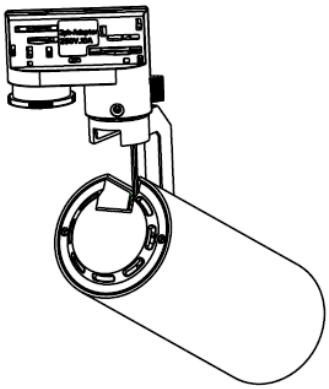

DANE FOTOMETRYCZNE

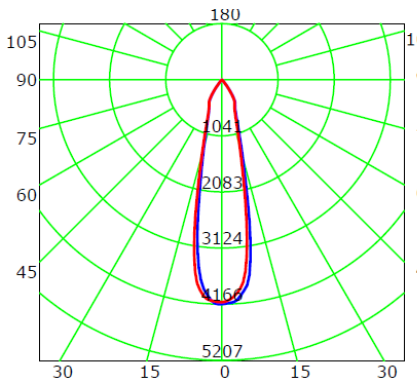

15°

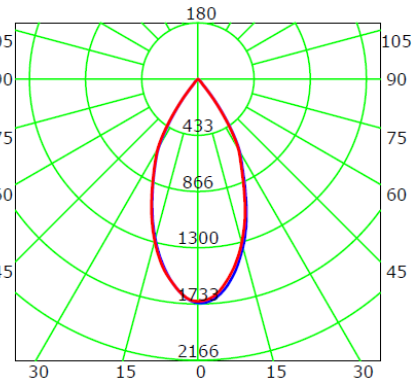

24°

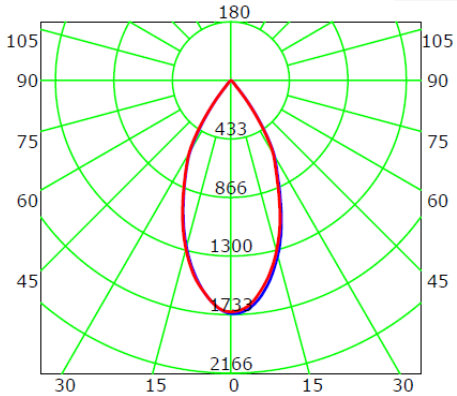

36°

Nasz adres:
Cietrzewia 23
02-492 Warszawa

Zapytania ogólne:
mobile: +48 511 156 350
sld@slimlightdesign.com